La meilleure façon de câbler les bâtiments FIB

MAINTENANT DISPONIBLE CHEZ

Boîtes électriques FIB pour l'intérieur

La boîte INEXO offre des avantages significatifs sur les techniques traditionnelles de raccordement FIB:

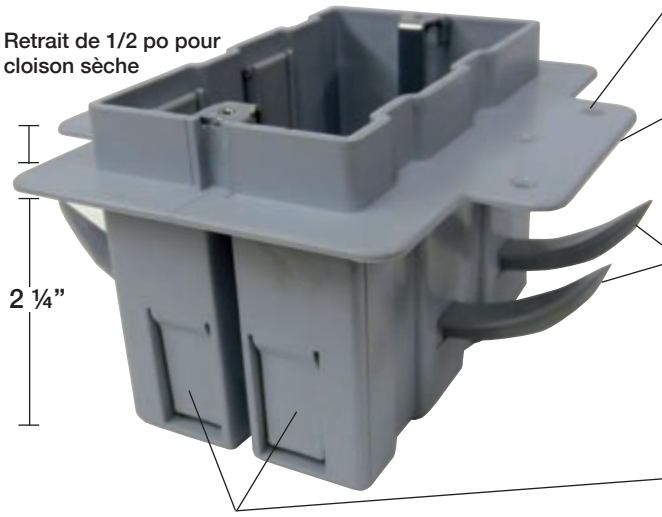

- Trous pour vis dans le rebord pour fixer directement sur l'attache FIB
- Rebord sur tout le périmètre empêchant la boîte de s'enfoncer dans la mousse et comporte un retrait de 1/2 po pour cloison sèche
- Les «dents» se verrouillent en place pour une fixation rigide et peuvent être retirées facilement lorsque fixées à l'attache FIB
- Conçue pour câble NMD (14/2-10/3)

Approuvée par le Code

- 1 composant - capacité de 19 pouces cubes
- 2 composants - capacité de 36 pouces cubes
- 3 composants - capacité de 53 pouces cubes

Rencontre les exigences du CNE - Certifié CSA

produits HOMERITE IPEX

6665 chemin saint-François
Saint-Laurent, QC H4S 1B6
Tél. 800-363-4343
Téléc. 514-337-7886
sales@ipexhomerite.com

Autres avantages du produit:

- **S’installe <u>après</u> la coulée**
- **Se positionne <u>n’importe où</u> sur le mur FIB**
- **Plus ‹‹d’improvisation›› avec des boîtes régulières modifiées**

Comment ça fonctionne:

Une fois la coulée de béton effectuée et au début du travail électrique, les boîtes INEXO peuvent être installées sur les murs FIB.

Si la boîte est installée entre les attaches de plastique FIB, les ‹‹dents›› sont pressées vers l’extérieur pour s’enfoncer dans la mousse et cliquer en position. Si un côté de la boîte est positionné sur l’attache, les dents peuvent être retirées sur ce côté et des vis fixées à l’attache à travers le rebord.

Les dents cliquent et tiennent en place avec le double de résistance requise par la norme CSA.

Le rebord de la boîte est conçu pour fournir un retrait de 1/2 po pour cloison sèche.

Le rebord peut être vissé à l’attache FIB lorsque nécessaire.

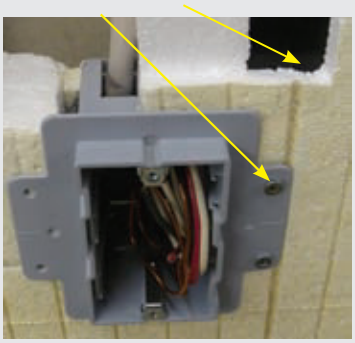

Le rebord sur tout le périmètre empêche la boîte de se tordre et de s’enfoncer dans la mousse.

Code de produit	Description	Quantité par carton
220020	Boîte FIB à un composant	18
220021	Boîte FIB à deux composants	12
220022	Boîte FIB à trois composants	8